70 т

LIEBHERR LTM 1070-4.1

Автокран LIEBHERR LTM 1070-4.1 имеет четырехосное шасси и при движении по дорогам везет полный комплект противовесов (14,5 тонн) на себе. При прибытии на место проведения работ, кран сразу готов к использованию. Предназначен для выполнения задач, где требуется длинная стрела при большой массе груза.

LIEBHERR

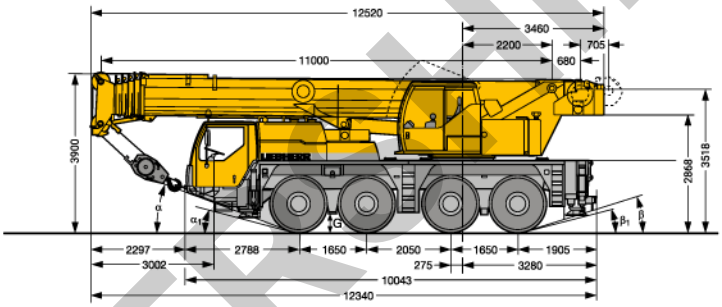

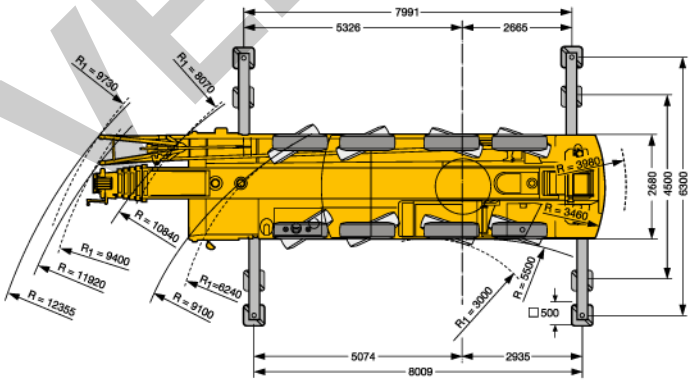

ХАРАКТЕРИСТИКИ АВТОКРАНА

Грузоподъемность:	70 т
Длина стрелы:	50 м
Удлинитель:	16 м
Опорный контур:	8,0x6,3 м
Масса крана:	48 т
Габариты:	12,52x2,68x3,9 м
Количество осей:	4
Колесная формула:	8x6x8

8 (800) 700-74-69

https://vershina-kran.ru

VERSHINA KRAN

ВЕРШИНА — это самый большой выбор автокранов в Санкт-Петербурге

ГРУЗОПОДЪЕМНЫЕ ХАРАКТЕРИСТИКИ LIEBHERR LTM 1070-4.1

м	Длина стрелы, м												
	11,0		14,6	18,2	21,8	25,4	28,9	32,5	36,1	39,7	43,3	46,9	50,0
2,5	70,0*												
3,0	61,0*	51,0	51,0	51,0									
3,5	54,0*	46,5	46,5	46,5	40,0	33,0							
4,0	48,5*	42,5	42,5	42,5	39,0	32,5	26,3						
4,5	44,0*	39,0	39,0	39,0	38,0	31,5	25,7	20,7					
5,0	39,5*	35,5	36,0	36,0	35,5	31,0	25,2	20,4	16,9				
6,0	32,0*	30,5	31,0	31,0	31,0	28,9	24,3	19,8	16,6				
7,0	27,1*	26,3	26,8	26,9	26,8	27,1	23,3	19,1	16,2	13,1	10,2		
8,0	23,1*	22,7	23,1	23,2	23,6	23,1	21,6	17,8	15,8	12,9	10,1	8,0	
9,0			20,4	20,3	20,7	19,9	18,6	16,6	15,0	12,6	9,8	7,8	6,6
10,0			17,8	18,1	18,1	17,3	16,3	15,6	14,1	12,1	9,6	7,7	6,6
12,0			13,5	13,9	14,0	13,7	13,0	12,6	12,0	11,0	9,0	7,4	6,4
14,0				10,9	11,1	11,0	10,9	10,3	9,9	9,3	8,3	6,9	6,1
16,0					9,0	8,9	9,0	8,7	8,3	8,0	7,6	6,5	5,7
18,0					7,4	7,6	7,4	7,4	7,2	6,9	6,4	6,0	5,4
20,0						6,4	6,2	6,3	6,2	5,9	5,7	5,4	5,0
22,0						5,5	5,3	5,4	5,1	5,0	4,9	4,6	4,5
24,0							4,7	4,7	4,6	4,4	4,2	3,9	3,9
26,0							4,3	4,1	4,1	3,8	3,6	3,3	3,3
28,0								3,6	3,6	3,3	3,1	2,9	2,8
30,0								3,2	3,1	2,9	2,7	2,4	2,4
32,0									2,7	2,5	2,4	2,1	2,1
34,0										2,2	2,0	1,8	1,8
36,0										1,9	1,7	1,5	1,5
38,0											1,4	1,2	1,2
40,0											1,2	1,0	1,0

*Над задней частью со специальным оборудованием.

м	Длина гуська, м					
	9,5				16,0	
	Угол наклона гуська					
	0°	20°	40°	60°	0°	20°
8,0	3,6					
9,0	3,6				2,5	
10,0	3,6				2,5	
12,0	3,5	3,2			2,4	
14,0	3,4	3,1			2,3	
16,0	3,3	3,1	3,1		2,2	2,1
18,0	3,2	3,1	3,1	3,2	2,2	2,0
20,0	3,1	3,0	3,0	3,1	2,1	2,0
22,0	3,0	2,9	2,9	3,0	2,1	2,0
24,0	2,8	2,8	2,8	2,8	2,1	2,0
26,0	2,7	2,7	2,6	2,7	2,0	2,0
28,0	2,2	2,5	2,5	2,6	2,0	2,0
30,0	1,9	2,1	2,3	2,5	1,9	1,9
32,0	1,5	1,8	1,9	2,0	1,6	1,9
34,0	1,2	1,4	1,6	1,7	1,3	1,7
36,0	0,9	1,1	1,3	1,3	1,0	1,4
38,0	0,7	0,9	1,0	1,0	0,8	1,1
40,0		0,6	0,7	0,8	0,6	0,9
42,0						0,7

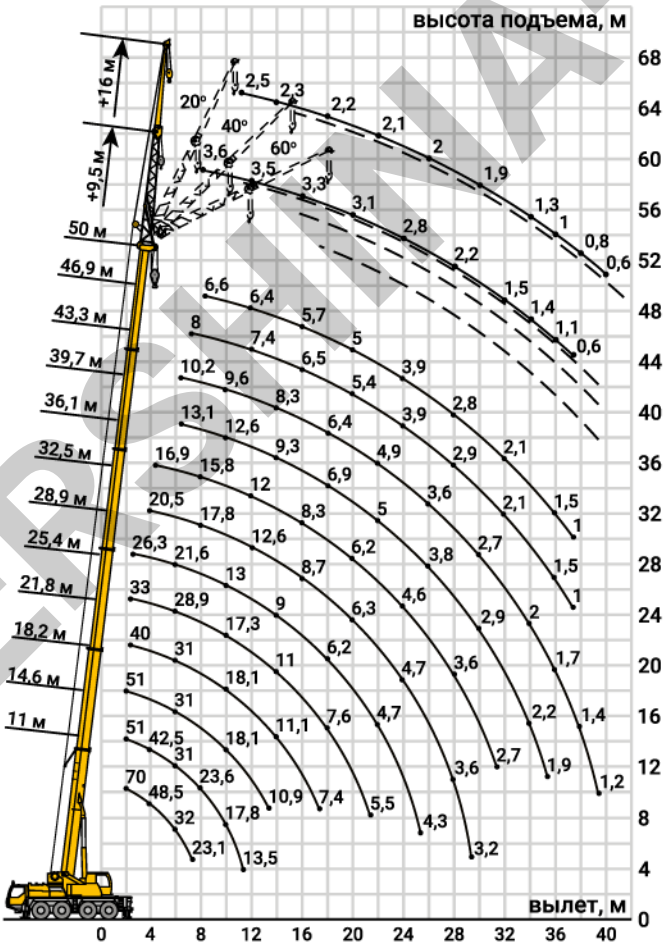

Длина стрелы: **11,0 - 50,0 м**

Расстановка опор: **8,0x6,3 м**

Рабочий диапазон: **360°**

Противовес: **14,5 т**

Гусек: **9,5/16,0 м**
Угол наклона: **0°/20°/40°/60°**

VERSHINA-KRAN.RU

ЗАЯВКА

на оказание услуг строительной техникой с экипажем

от *наименование Заказчика, ИНН, тел., e-mail: тел. д/WhatsApp*		
1) Требуемый тип техники	Автомобильный кран, грузовое ТС марки г.р.з. Грузоподъёмность ____ тонн Длина стрелы ____ м, гусёк ____ м	
2) Наименование объекта; адрес (город/нас. пункт, ул., д.№); координаты		
3) Срок оказания услуг (работ)	С «____» _____ 202___ г. ____: _____ по « » _____ 202 г.	
4) Характер работы	☐ погрузка-разгрузка ☐ подъём, перемещение груза ☐ монтаж на строительстве и реконструкции зданий ☐ другое: _____	
5) Грузовысотные параметры работ	Масса груза ____ тонн Максимальная высота зацепления груза ____ м Максимальный вылет стрелы____ м.	
6) Описание работы		
7) Требования к грузозахватным приспособлениям	Цепной паук: длина ____ м, грузоподъёмность ____ тн Мягкие стропы: длина ____ м, грузоподъёмность ____ тн	
8) Подъездные пути, качество покрытия дороги	☐ асфальт ☐ бетонные плиты ☐ грунт Ширина минимальная: _____ м	
9) Рабочая площадка, качество покрытия	☐ асфальт ☐ бетонные плиты ☐ грунт Размеры площадки: _____ х _____ м. Заказчик принимает на себя ответственность за неполноту указанных в п.п. 6-9 Заказ-Договора сведений или их несоответствие фактическим.	
10) Наличие проекта производства работ кранами (ППРк)	☐ ДА ☐ НЕТ	
11) Наличие квалифицированных стропальщиков	☐ от Заказчика	☐ от Исполнителя
12) Стоимость доставки, в т.ч. НДС, до объекта Заказчика и обратно	руб.	
13) Порядок оплаты	Аванс 100% по счету, а переработку - в течение трех рабочих дней после подписания акта оказанных услуг по счету и счет-фактуре	
14) Возможность заправки ГСМ Заказчиком и цена топлива (более 1 смены)	☐ ДА ☐ НЕТ	
15) Обеспечение проживания и условий для питания экипажа силами и за счет:	☐ Заказчика	☐ Исполнителя
16) Необходимость аренды дорожных плит от Исполнителя под аутригеры автокрана на рабочей площадке установки автокрана	☐ ДА ☐ НЕТ	
17) Требуется ответственный за безопасное производство крановых работ от Исполнителя, стоимость	☐ ДА	☐ НЕТ
18) Требуется ли выезд Инженера Исполнителя на объект (дата)?	☐ ДА	☐ НЕТ

Заказ оформил представитель Заказчика

ФИО: _____

Должность: _____

Телефон: _____